CAME

ISO 9001

Art. SPEED M

(GB) EIGHT WHEELED CARRIAGE FOR CANTILEVER GATE
(D) ROLLAPPARAT MIT ACHT ROLLEN FÜR FREITRAGENDE SCHIEBETORE
(F) CHARIOT A HUIT ROUES POUR PORTAIL AUTOPORTANT
(E) CARRIL DE OCHO RUEDAS PARA PUERTA VOLADIZA
(P) CORREDIÇA DE OITO ROLDANAS PARA PORTÃO CANTILEVER
(I) CARRELLO A OTTO RUOTE PER CANCELLO AUTOPORTANTE
(CZ) VOZÍK OSMIKOLOVÝ PRO POSUVNOU SAMONOSNOU BRÁNU
(NL) ACHTVOUDIG WIELENBLOK VOOR VRIJDRAGENDE SCHUIFPOORT
(DK) OTTE TRANSPORTHJUL TIL FRITBA RENDE PORT
(N) ATTEHJULS DRIVSKINNE TIL FRITTBA RENDE PORT
(S) ATTAHJULIG VAGN FÖR FRIBÄRANDE GRIND
(FIN) KAHDEKSAN PYÖRÄN ALUSTA ULOKEKANNETTEISEEN PORTTIIN
(RUS) ВОСЬМИКОЛЕСНАЯ РОЛИКОВАЯ ТЕЛЕЖКА ДЛЯ ОТКАТНЫХ САМОНЕСУЩИХ ВОРОТ
(TR) KONSOL BAHÇE KAPISI İÇİN SEKİZ TEKERLEKLİ TAŞIYICI
(AR) [illegible]
(CHN) 悬臂门八轮滑架
(MAL) PENYORONG LAPAN RODA UNTUK PINTU PAGAR JULUR
(H) NYOLCGÖRGŐS FUTÓKOCSI TOLÓKAPUHOZ
(PL) WÓZEK 8-ROLKOWY DO BRAM SAMONOŚNYCH
(SK) VOZÍK OSEMKOLIEČKOVÝ PRE POSUVNÚ SAMONOSNÚ BRÁNU
(RO) CĂRUCIOR PE OPT ROŢI PENTRU POARTA AUTOPORTANT Ă ÎN CONSOLĂ
(HR) NOSAČ S OSAM KOTAČA ZA KLIZNA DVORIŠNA VRATA
(SLO) VOZIČEK Z OSMIMI KOLESI ZA SAMONOSNA DRSNA VRATA

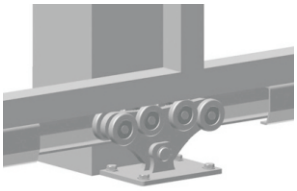

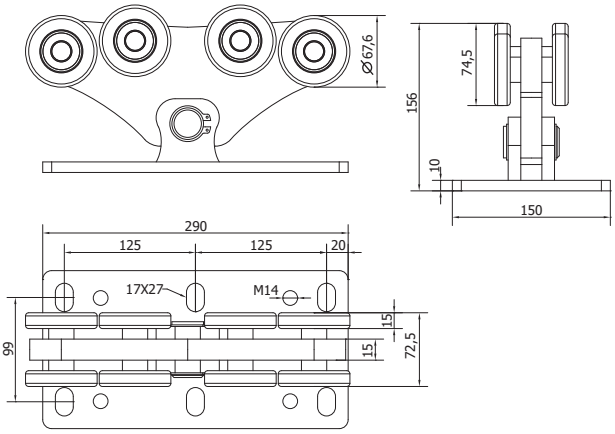

Art.	A	GUIDE	1 pc			
	MAX mm		kg	pcs	kg	
SPEED M	8000	STAGE MB/MZ	10,4	2	20,8	

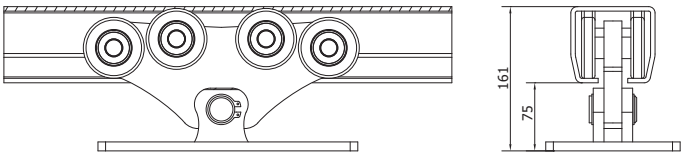

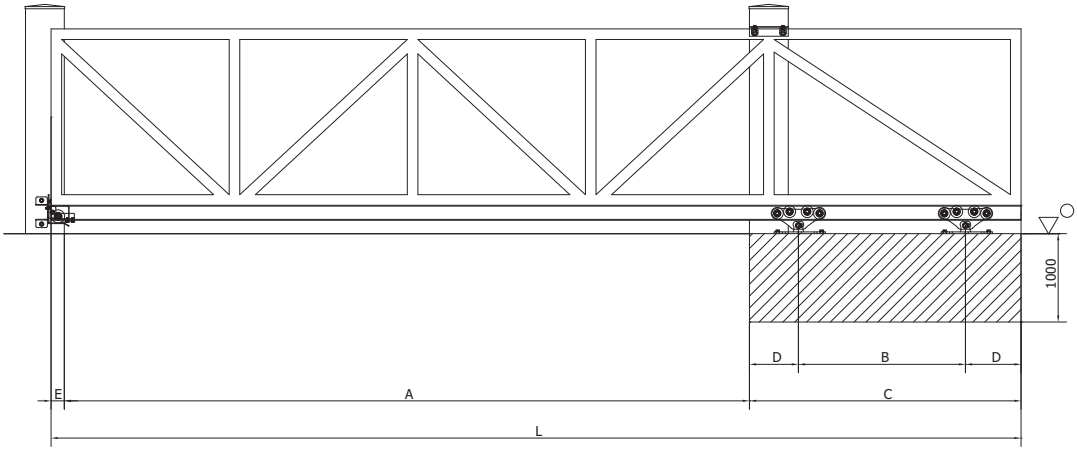

B = 0,3 x A
L = A + B + (2 x D) + E

	mm; kg	mm; kg	mm; kg	mm; kg	mm; kg	mm; kg	mm; kg	mm; kg	mm; kg
A	4000	4500	5000	5500	6000	6500	7000	7500	8000
max. weight gate	500 kg	525 kg	550 kg	575 kg	600 kg	625 kg	650 kg	675 kg	700 kg
B	1200	1350	1500	1650	1800	1950	2100	2250	2400
C	1800	1950	2100	2250	2400	2550	2700	2850	3000
D	300	300	300	300	300	300	300	300	300